SEDILEC
GREEN POWER TECHNOLOGY

Green Power Technology

Avenida de Alcala nº 18 Nave 11
28160 Talamanca de Jarama
Madrid
Tlf: +34 918440546
+34 918417866
Movil 650421134
sedilec@sedilec.com

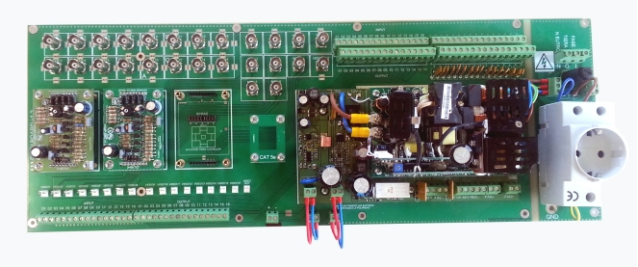

Armario de centralización CCTV

Este documento es un manual genérico de instalación. Las instrucciones particulares de funcionamiento y programación están explicitadas en los manuales especificos de cámaras y videograbadores.
El equipo forma parte de un conjunto apilable formado además por 1 armario de intrusión Grado 3 certificado UNE-En 50131 y una peana.

Características

Soporte PCB CCTV Board V1.2

Material	FR 4 2 mm cooper 70Um
Acabado pistas	Half
Silkscreen	Blanco
Slderscreen	Verde

Protecciones eléctricas

Fusibles rearmables PTC	Alimentación de cámaras 1,2 Amp
Fusible de red Fuente	2 Amp

Características técnicas de Fuente de alimentación y baterías

Tensión de alimentación alterna	220 Vac +´10%
Tensión de alimentación de baterías	13,8 V
Tensión de protección frente a descarga profunda	10,5V +-3%
Corriente máxima de carga de batería	2 Amp
Tiempo máximo de recarga de batería	24H
Tipo de batería recomendado	2x Yuasa 12V 17Amp.

Existen 2 versiones de fuente de alimentación 1 de 100w y otra de 300w
La fuente dispone de salidas de alarma de fallos de alimentación, batería y red así como salida de 12V 0,5 Amp para conexion de ventiladores auxiliares.

Conexionado

Clemas	Conexión para 16 salidas de alimentación para cámaras.
BNC entrada:	Conexión para 16 cámaras de entrada
BNC salida:	Conexión para 10 monitores de salida
BNC aéreo:	Conexión BNC aéreos para conexión a Videograbación.

Envolvente metálico

Caja de chapa de acero	Dimensiones: 830x600x270 mm
Espesor de chapa	1,2 mm cuerpo y 4 mm de puerta
Pintura	Ral 7035
Peso	40 kg
Protecciones	1 Tamper de puerta.
Cerradura	Retardo electrónico a 1,5 horas y cerradura plana mini.
Ventilación forzada	2 ventiladores.

Avenida de Alcalá nº 18 Nave 11
28100 Alcobendas de Jarama
Madrid
Tlf. +34 918440546
+34 918441395
Movil 650421134
sedilec@sedilec.com

Green Power Technology

SEDILEC
GREEN POWER TECHNOLOGY

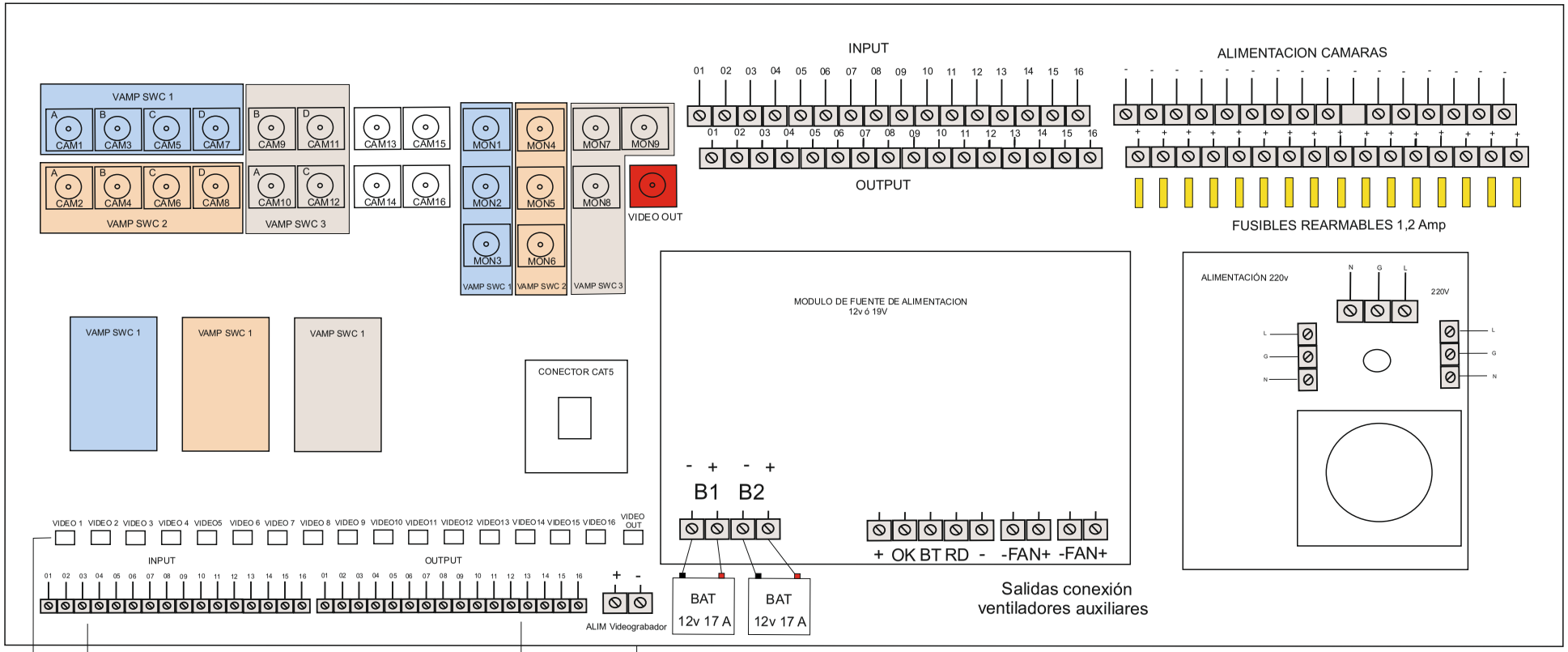

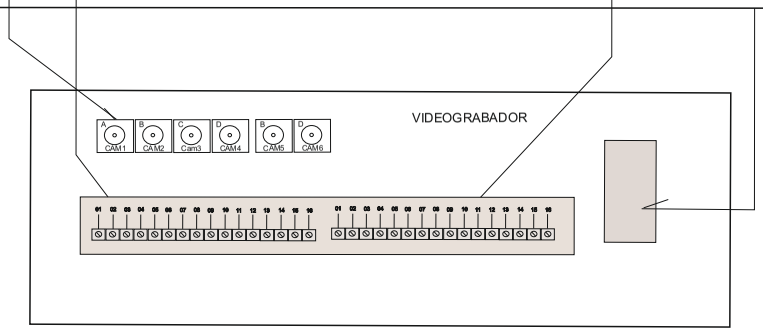

CONEXIONADO FUENTE DE ALIMENTACION

1.- El módulo se encarga de alimentar a 12V o 19V el grabador para ello conectar la salida ALIM VIDEOGRABADOR AL DISPOSITIVO.

2.-La fuente dispone de 2 salidas de carga y supervisión individual de cada batería: B1 y B2.

3.-La fuente dispone de salidas de alarma de fallos de alimentación y red:

+ : referencia positivo 12V a utilizar para señalización.

OK : Salida de fallo general de alimentación de videograbador. En el caso de que la tensión 19V o 12V varíe un 3% se activará la señal de alarma en reposo (-) en alarma colector abierto

BAT : Fallo de alimentación de batería. El equipo realiza la supervisión de cada batería de forma individualizada de forma que si la tensión baja de 10,5 V en ausencia de red. se activará la señal de alarma, en reposo (-),en alarma colector abierto.

RED : Fallo de alimentación de red. En ese caso se activará la señal de alarma en reposo (-) en alarma colector abierto

\- referencia negativo 0V a utilizar para señalización.

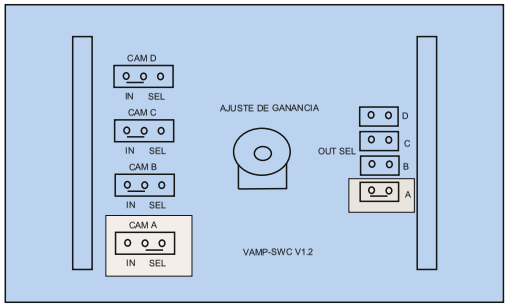

VAMP-SWC V1.2 Modúlo distribuidor amplificador de cámaras.

1.- El módulo permite amplificar la señal de una cámara que se selecciona pasando el puente de la posición IN a SEL y haciendo el puente Out SEL correspondiente.
2.- La señal de esta cámara aparecera en los 3 monitores asociados a su VAMP_SWC

El grafico es un ejemplo de conexionado para que la señal de la cámara A (cámara 1) salga por sus 3 monitores asociados MON 1 MON 2 y MON3 .

CONEXIONADO

CCTV BOARD V1.2